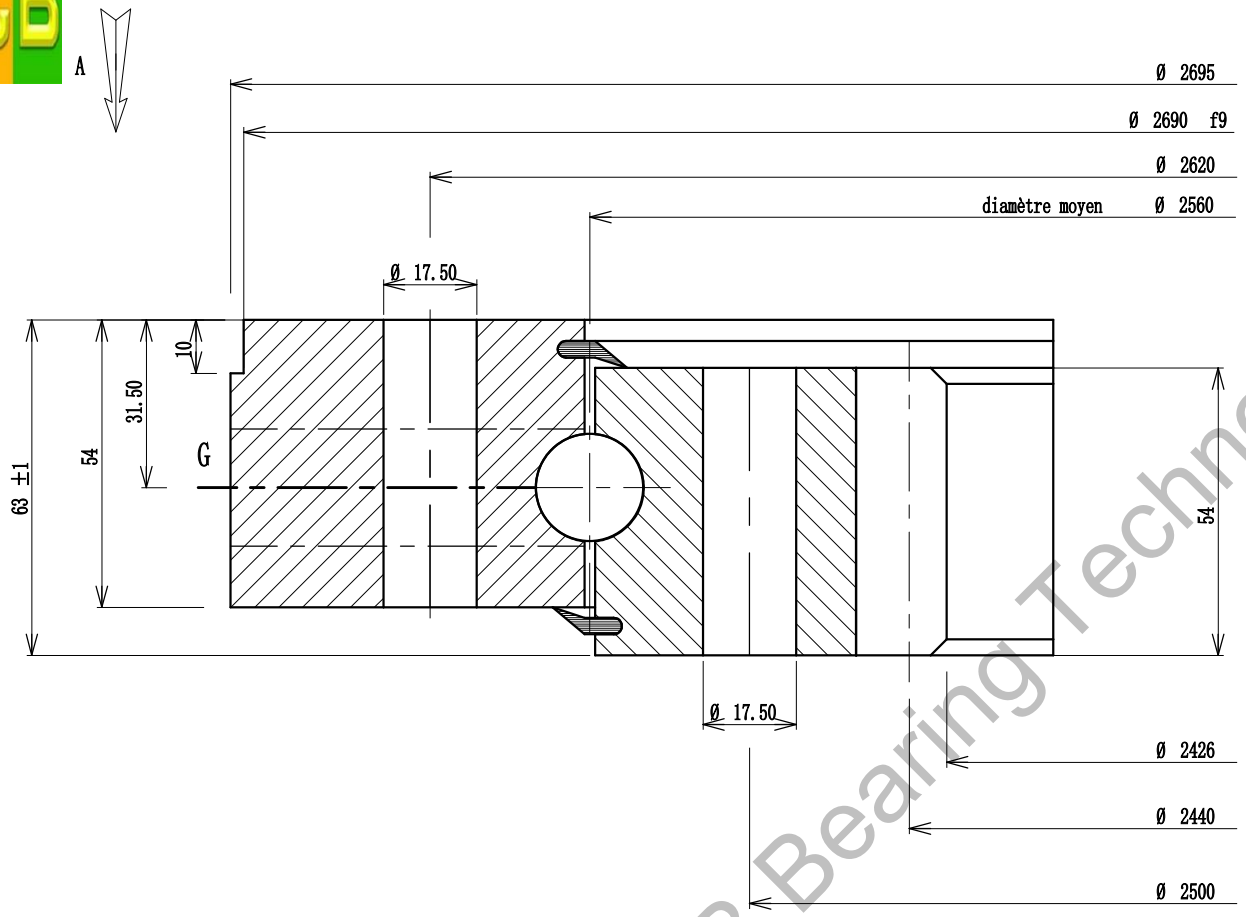

Implantation suivant A

Implantation according to A

Ansicht nach A

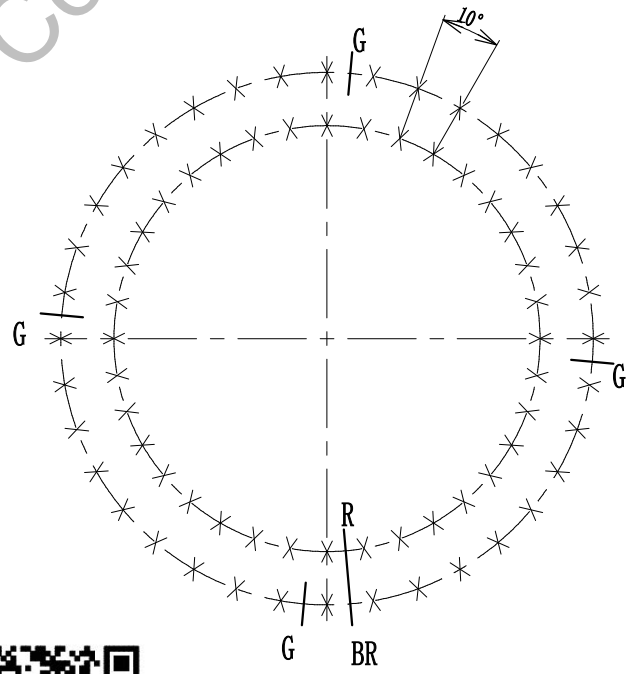

Denture - Gear - Verzahnung: Droite

Module - Modul	8	Angle de pression / Pressure angle / Eingriffswinkel	20°
Diametral pitch		Troncature / Truncature - Kopfkurzung	1
Nbre de dents / Nr. of teeth - Zahnezahl	304		
Diamètre primitif / Pitch diameter - Teilkreisdurchmesser	2432		
Déport 2 m d / Add. mod. 2 m d - Profilverschiebung 2 m d	8		
Cote sur 35 dents / Measurement on teeth / Zahnmessweite bei Zahnen	852.390 / 852.150		

Faux rond au diamètre primitif - Run out on P.D. / Rundlauffehler am Teilkreis

Non trempée / No hardened / Ungehartet	0.79	Trempée / Hardened / Gehartet	1.04

Tolérances générales suivant IT-ETR-061
General tolerances according to IT-ETR-061
Allgemeine toleranzen nach IT-ETR-061

X	B.E. O.R A.R.	36	Trous de fixation / Mounting holes / Befestigungsborungen	Ø 17.50 equid. equis. gl. Abst.
X	B.I. I.R. J.R.	36	Trous de fixation / Mounting holes / Befestigungsborungen	Ø 17.50 equid. equis. gl. Abst.
G	B.E. O.R A.R.	4	Trous de graisseurs / Grease holes / Schmierborungen	M 10 x 1.00 equid. equis. gl. Abst.
G	B.I. I.R. J.R.		Trous de graisseurs / Grease holes / Schmierborungen	equid. equis. gl. Abst.

B R Position approximative du bouchon et du raccord de trempe
Filler plug and hardening connection of raceway
ca Stopfen - und heertteschlupf - position

Des.
Date.
Ver.
Date.
Ech.

Masse estimée / Gewicht ca / Estimated weight: 432 kg / lbs

N° 02-2560-00

Indice

Luoyang JCB Bearing Technology Co., Ltd
Add: No.3 Lianmeng road,Luoyang,Henan,China.
Postal: 471003
Phone: +86-379-68611678
Fax: +86-379-68611679
E-mail: sales@jcb-bearing.com

IT-ETR 906 Indice 3

Luoyang JCB Bearing Technology Co., Ltd